◆ 产品简介

8225W 为一款小型化矢量网络分析仪频率扩展模块，覆盖 75-110GHz 频率带宽内的 S 参数测量。完全适配 Keysight、R&S 及国内主流品牌矢量网络分析仪主机。

扩频模块采用 Type-C 端口供电，具有功耗低，体积小，质量轻等特点。尺寸 60mm×60mm×30mm（含散热底座）。该小型化扩频模块非常适用于多端口测量，毫米波芯片在片测试，毫米波电路与天线的测试。

◆ 技术规格

参数名称	最小值	典型值	最大值	单位
频率范围	75	--	110	GHz
端口功率	7	10	12	dBm
动态范围@BW=10Hz	110	120	--	dB
原始端口回波	15	20	--	dB
端口输出谐波抑制度	17	25	--	dBc
原始方向性	15	20	--	dB
有效负载匹配	45	50	--	dB
有效方向性	35	40	--	dB
传输跟踪	--	±0.02	±0.03	dB
反射跟踪	--	±0.05	±0.1	dB
幅度稳定度 [1]	--	±0.05	±0.1	dB
相位稳定度 [1]	--	±1	±1.5	Degree
RF 倍频系数	--	6	--	--
RF 输入频率	12.5	--	18.3	GHz

地址：深圳市龙华区观澜街道新澜社区观光路 1301-80 号银星智界二期 3 号楼 407
邮箱：yangjianrong@fesight.cn
网址：https://www.fesight.com

RF 输入功率	-2	--	6	dBm
LO 倍频系数	--	6	--	--
LO 输入频率	12.5	--	18.3	GHz
LO 输入功率	0	2	6	dBm
中频频率	5	--	1000	MHz
功耗	--	--	4.5	W

注 1：在 25℃±1 环境下，使用 Keysight PNA-X N5242B 主机，扩频模块端口输出功率饱和状态，预热 1h，测试状态保持不变，在 IFBW=1Khz 下 12h 后的稳定性。

◆ 接口定义

符号标识	名称	接口
WR10	测量端口	WR10(UG-387/U)
RF	射频输入	3.5mm（F）
LO	本振输入	3.5mm（F）
REF	中频参考输出	3.5mm（F）
MEAS	中频测量输出	3.5mm（F）
DC INPUT	电源输入	Type -C

◆ 测试曲线

端口输出功率@Pin_RF=2dBm

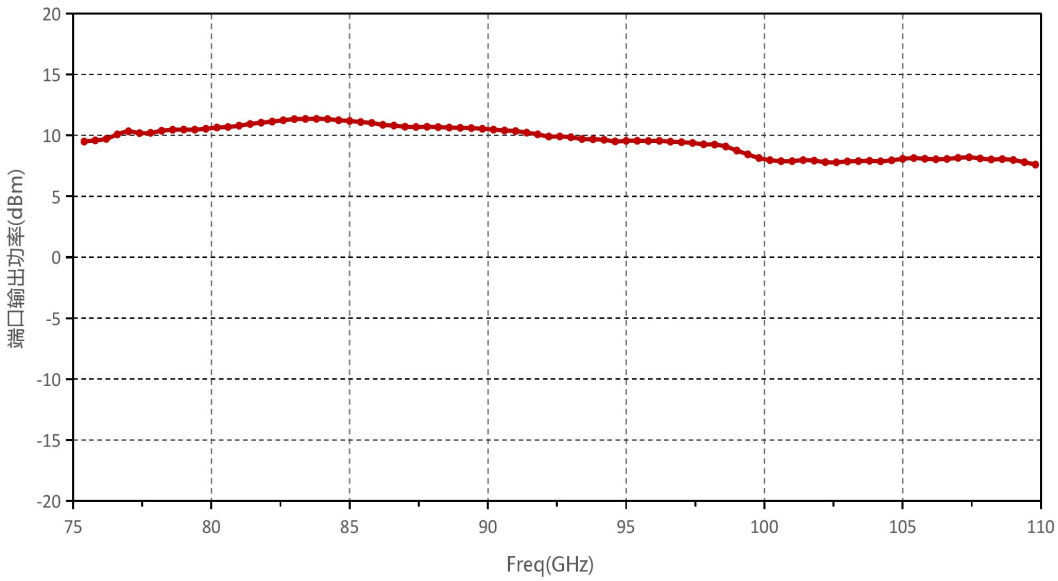

地址：深圳市龙华区观澜街道新澜社区观光路 1301-80 号银星智界二期 3 号楼 407
邮箱：yangjianrong@fesight.cn
网址：https://www.fesight.com

动态范围@BW=10HZ

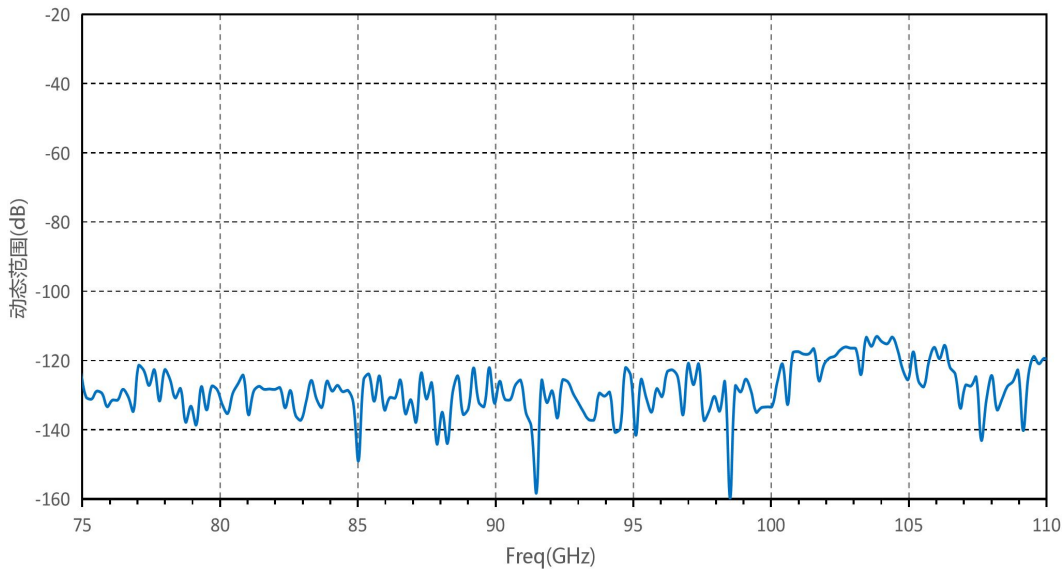

原始端口回波

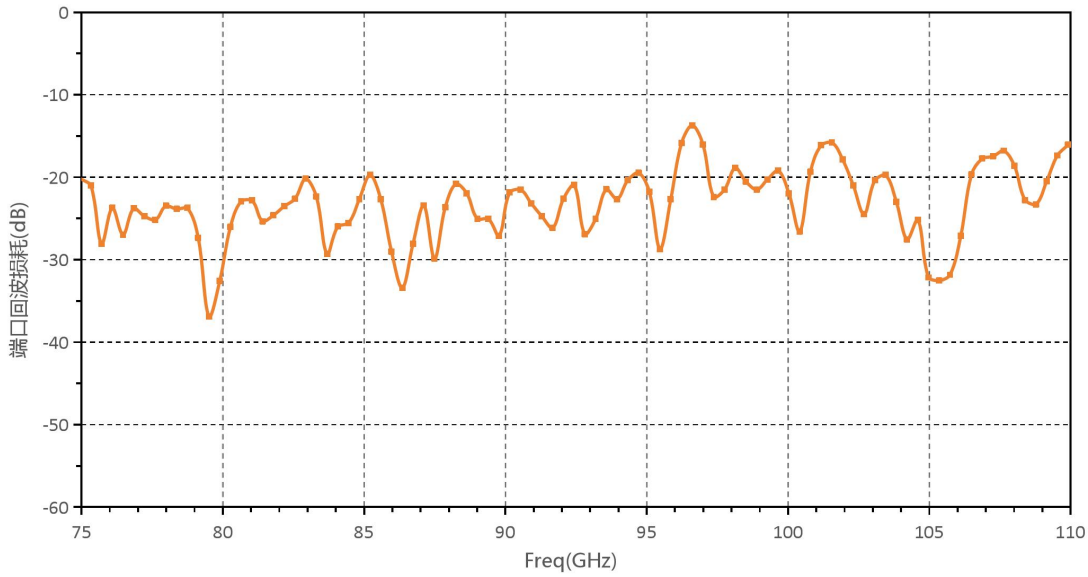

◆ 使用限制参数

电源电压	+6V
RF、LO 输入功率	10dBm
存储温度	-55℃~85℃
使用温度	-25℃~45℃

◆ 配件清单

序号	名称	数量	单位
1	直波导	2	个
2	匹配负载	2	个
3	膜片	2	个
4	短路片	2	个
5	功分器	1	个
6	电源适配器	2	个
7	Type_C 电源线	2	根

部分配件图

◆ 扩频模组尺寸图

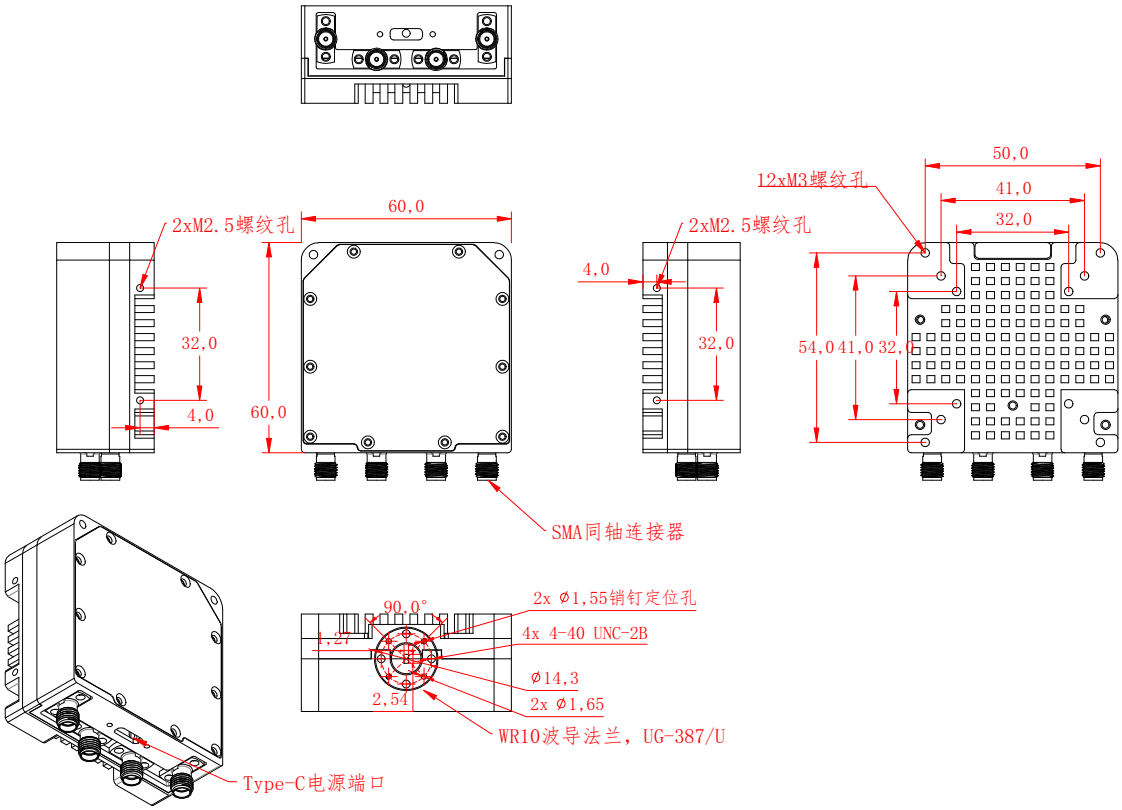

注：

（1）所有标注尺寸单位为毫米（mm）；

（2）外形尺寸公差：±0.1mm。

地址：深圳市龙华区观澜街道新澜社区观光路 1301-80 号银星智界二期 3 号楼 407
邮箱：yangjianrong@fesight.cn
网址：https://www.fesight.com

◆ 含散热风扇的模组尺寸图

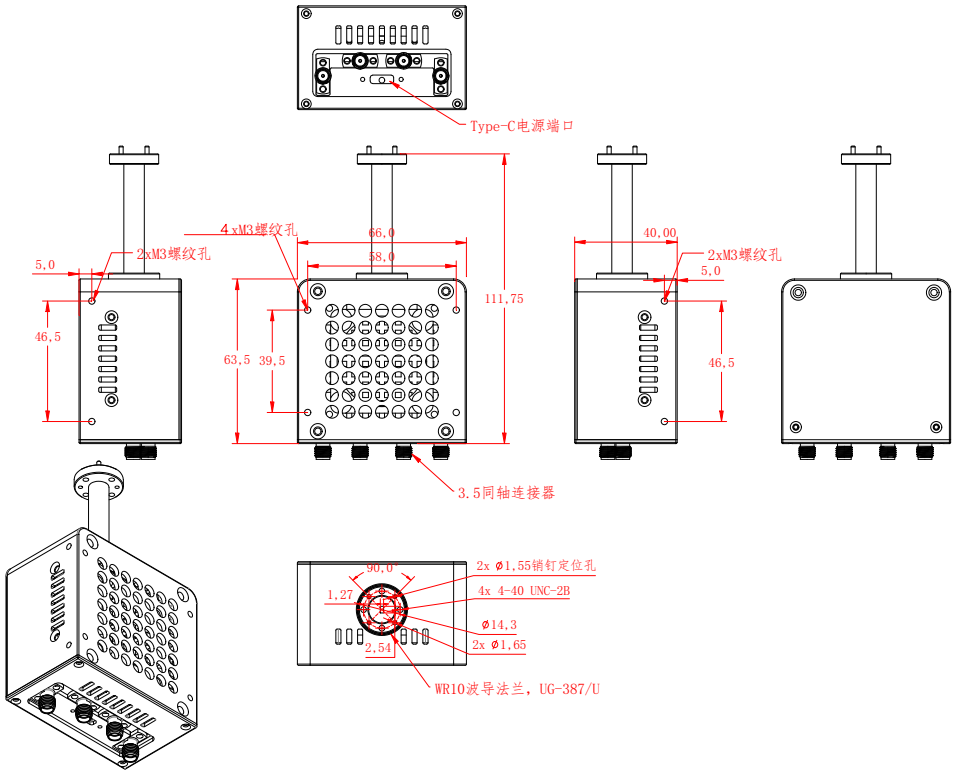

注：

（1）所有标注尺寸单位为毫米（mm）；

（2）外形尺寸公差：±0.1mm。
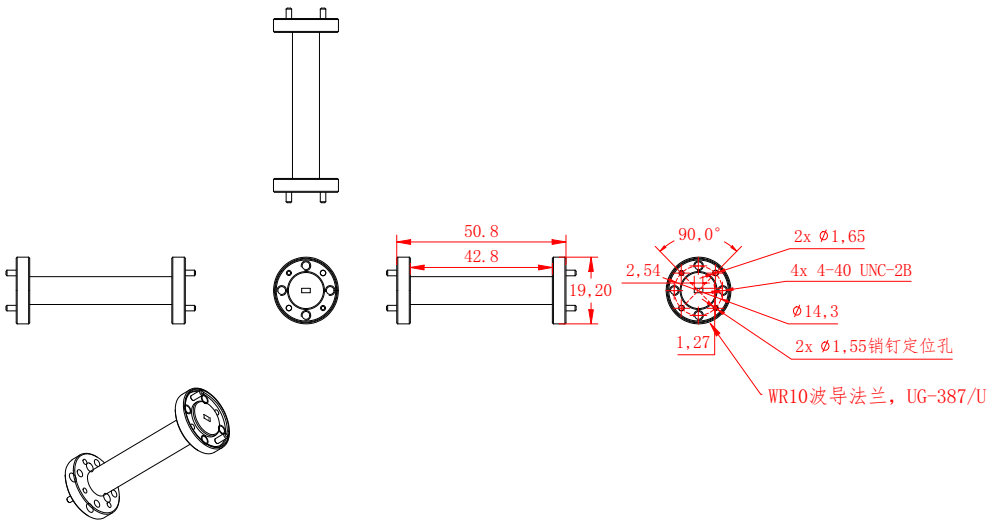
（3）装箱的扩频模组已安装好对应的直波导，客户可拆下来更换自己所需长度的直波导。直波导尺寸如下。